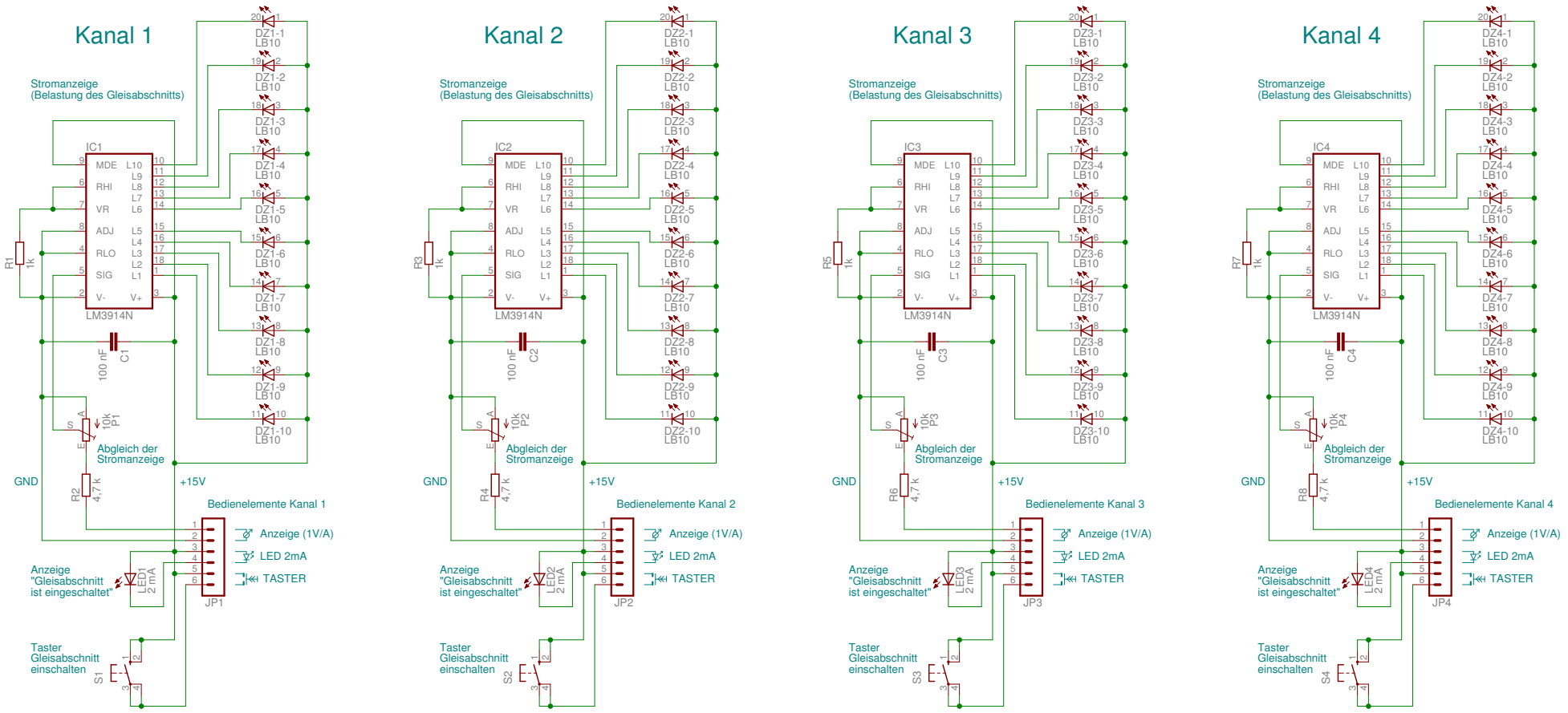

Stefan Krauß
D-70437 Stuttgart (c) All rights reserved.

AutoFuse Anzeigeplatine

TITLE: Strom-Anzeige, LEDs, Taster

Document: Anzeigeplatine	REV: 3.0
Date: 05.01.13 22:40	Sheet: 1/1